	件名				
破壊荷重　700kN(≒71,380kgf)以上	品番	部　品　名	材　質	数量	備　考
適用荷重　T-25	①	蓋	FCD700	1	防錆塗装
ボルト固定浮上防止型	②	受枠	FCD600	1	防錆塗装
完全防水防臭型：内水圧0.1MPa可能	③	パッキング	TPE（TPVC）	1	
外水圧0.15MPa可能	④	蝶番金具	FCD600	1	防錆塗装
	⑤	蝶番押え	NBR	1	
	⑥	ゴム栓	EPDM	1	
	⑦	キャップ	EPDM	1	
	⑧	ピン	ｽﾃﾝﾚｽ	1	Oリング付
	⑨	浮上防止錠	FCD600	1	防錆塗装
	⑩	締付ボルト	SUS304	2	M20

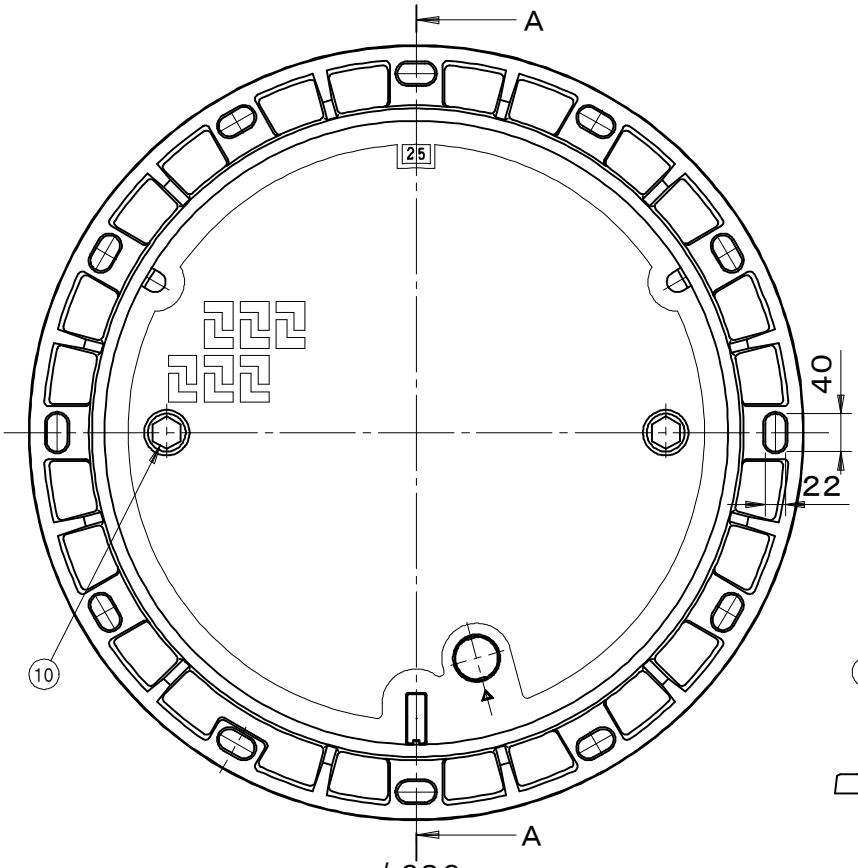

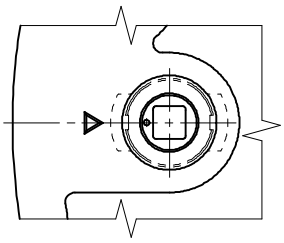

錠頭部形状

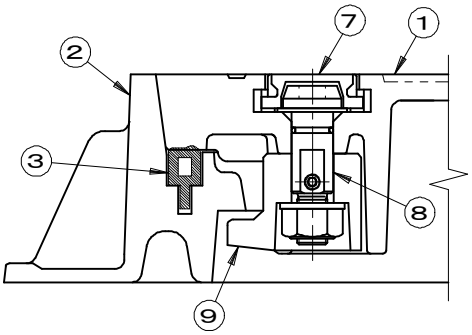

施錠部詳細図

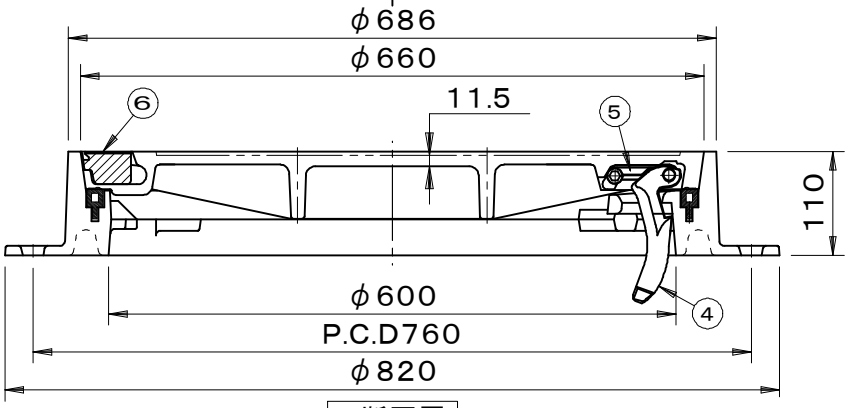

A断面図

品名	種別	型式
土木用鉄蓋	急勾配受け・旋回式・蝶番付 完全防水防臭型・施錠装置付	SF－60GDF25－B型

承認	審査	作成	縮尺	作成日	区分	図番
		K.UEDA		2020.05.13		B724－019

SF 福西鋳物株式会社