※ 桝蓋（グリーンメイト）の外寸は、D，D1
C，C1，A，A1を基準に決定して下さい。
表中の桝蓋内寸（最小）は樹木保護蓋の
内寸を示します。

件名

品番	部品名	材質	数量	備考
①	本体	SS400	3	下地電気亜鉛めっき後 樹脂塗料焼付（濃茶）
②	サポート	SS400	2s	
③	固定部	TFR	2s	
④	取付金具類	SUS304	2s	
⑤	ｱﾝｶｰ固定ﾌﾟﾚｰﾄ	SS400	3	溶融亜鉛めっき
⑥	アンカー	SS400	3	溶融亜鉛めっき

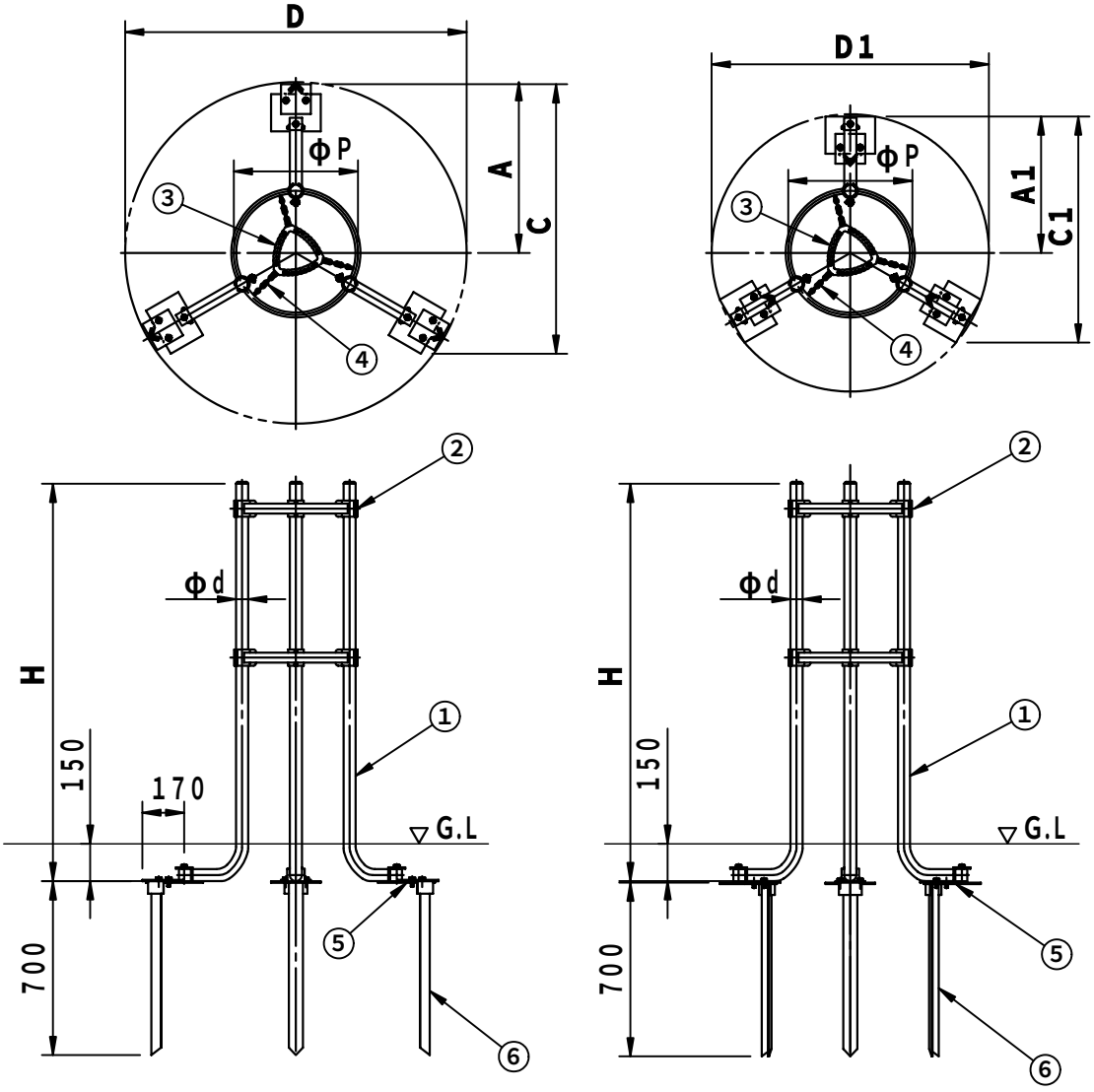

アンカー外向き　　アンカー内向き

型式	P	D	D1	C	C1	H	d	A	A1	桝蓋内寸（最小）	桝蓋外寸
GAMS32-300	300	1175	920	945	760	1600	48.6	590	450	400	※
GAMS32-400	400	1275	1020	1020	835			640	500	500	
GAMS32-500	500	1375	1115	1085	910			690	550	600	
GAMS32-600	600	1775	1510	1395	1210	1700		890	750	700	

品名	種別	型式
グリーンホルダー（樹木保護支柱）	スチール製 丸パイプ3本支柱	GAMS32

承認	審査	作成	縮尺	作成日	区分	図番
		H.YAMADA		16. 1.27		G705－007

SF 福西鋳物株式会社