	件名				
	品番	部　品　名	材　質	数量	備　考
適用荷重　T-2	①	蓋	SS400	1	溶融亜鉛めっき
貼代　30	②	受枠	SS400	1s	溶融亜鉛めっき
	③	アンカー	SS400	1s	溶融亜鉛めっき

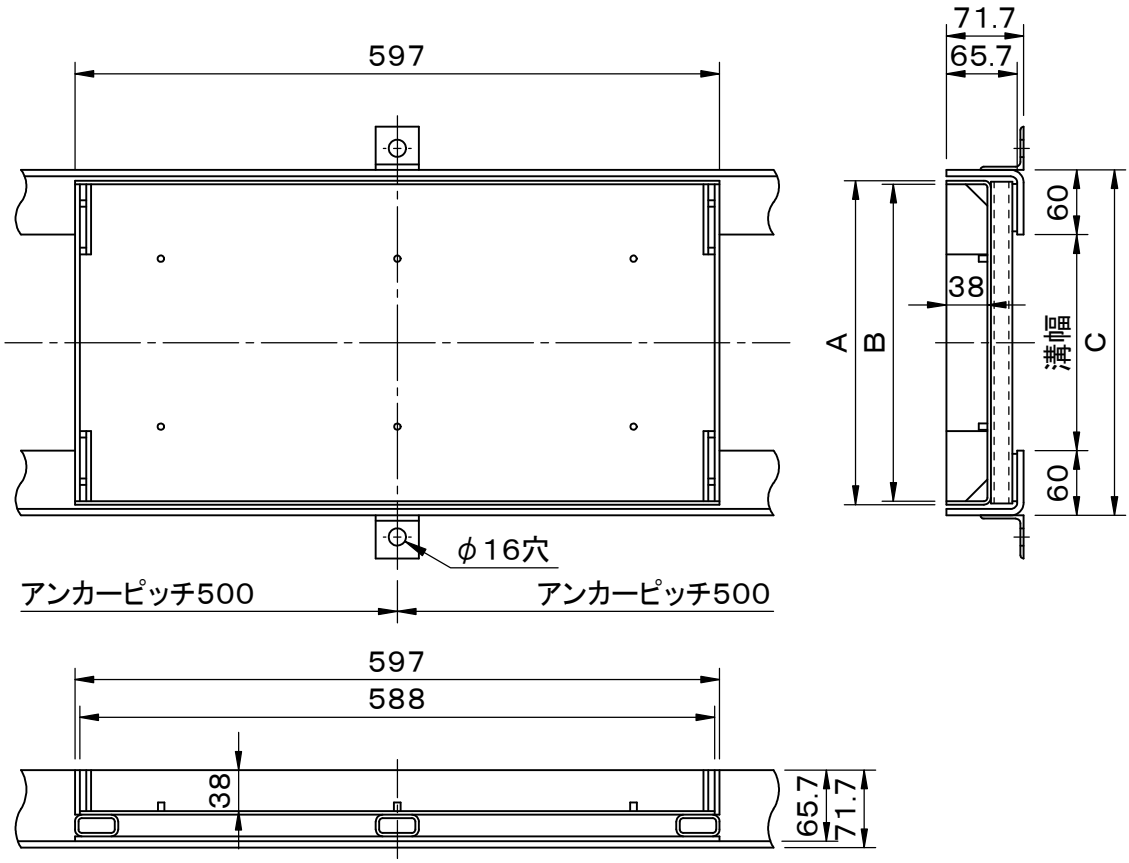

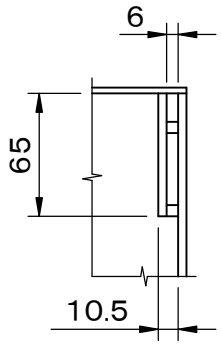

把手穴部平面寸法

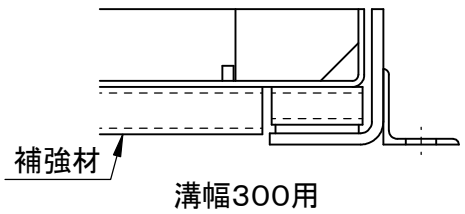

溝幅300用

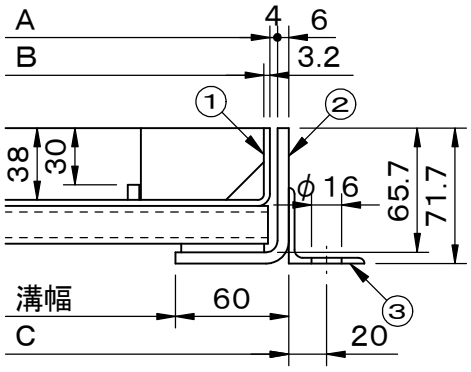

拡 大 図

型　式	適用溝幅	A	B	C
Z00-15NEZSB	150用	250	243.6	270
Z00-20NEZSB	200用	300	293.6	320
Z00-25NEZSB	250用	350	343.6	370
Z00-30NEZSB	300用	400	393.6	420

品名	種別	型式
スリット化粧蓋（磁器タイル用）	側溝用 スチール製	Z00－NEZSB型

承認	審査	作成	縮尺	作成日	区分	図番
		M.KITAJIRI		24. 3.12		A704－207

SF 福西鋳物株式会社