	件名				
適用荷重　歩行用	品番	部　品　名	材　質	数量	備　考
貼代 65	①	目地	SUS304	1	
	②	底板	NSSC180	1	
	③	受枠	SUS304	1	
	④	クッションゴム	CR	1s	
	⑤	アンカー	SUS304	1s	

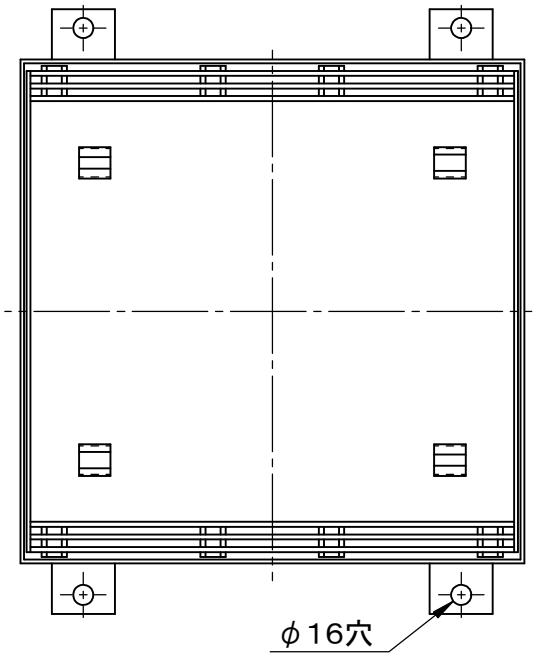

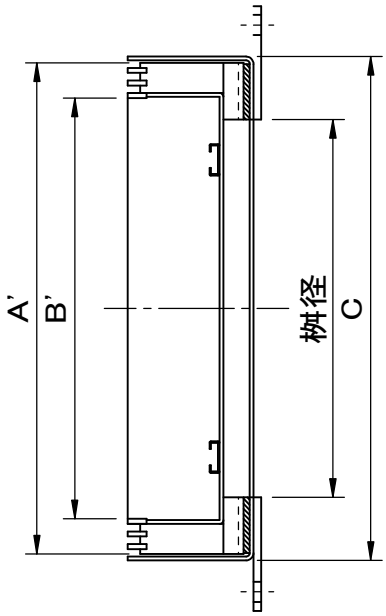

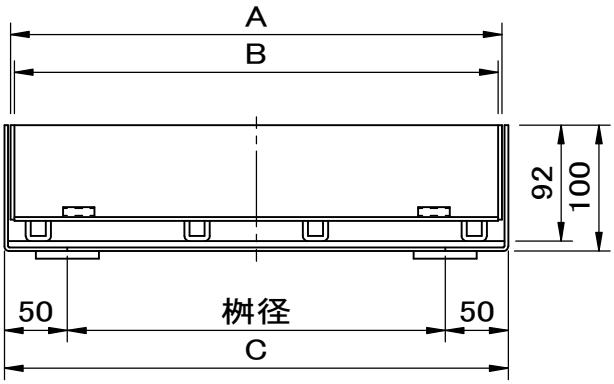

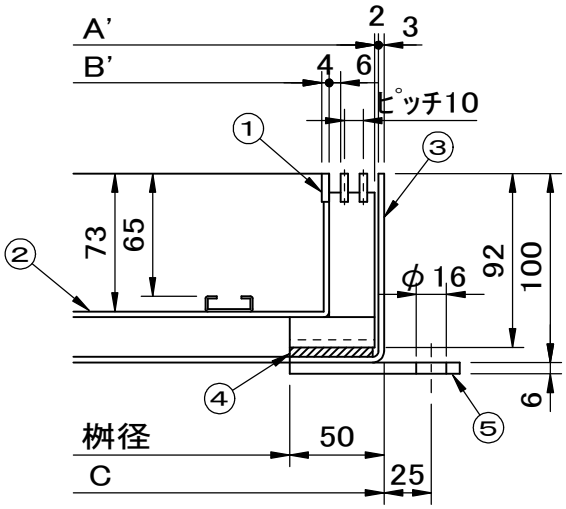

拡 大 図

型　式	適用桝径	A×A'	B×B'	C
G10-30BGPW	300用	390×390	384×334	400
G10-45BGPW	450用	540×540	534×484	550
G10-60BGPW	600用	690×690	684×634	700

品名	種別	型式
スリット化粧蓋 （インターロッキングブロック用）	集水桝用 ステンレス製受枠付	G10－BGPW型

承認	審査	作成	縮尺	作成	区分	図番
		K.UEDA		24. 3.23		A705－111

SF 福西鋳物株式会社