	件名				
	品番	部品名	材質	数量	備考
適用荷重 T－2	①	蓋	SS400	2	防錆塗装
	②	受枠	SEHC	1	防錆塗装
本製品は1時間遮炎構造（特定防火設備）	③	目地	SUS304	1s	ヘアライン仕上
と同等の性能を満たすことが出来ます。	④	クッションゴム	CR	1	
参考資料としまして「一般財団法人日本	⑤	アンカー	SS400	1s	防錆塗装
建築総合試験所」発行の1時間遮炎性能	⑥	耐火材中蓋	高温断熱ウール	1	
試験成績書をご用意しております。	⑦	保護カバー	SS400	1	防錆塗装
	⑧	保護キャップ	EPDM	1s	No.H

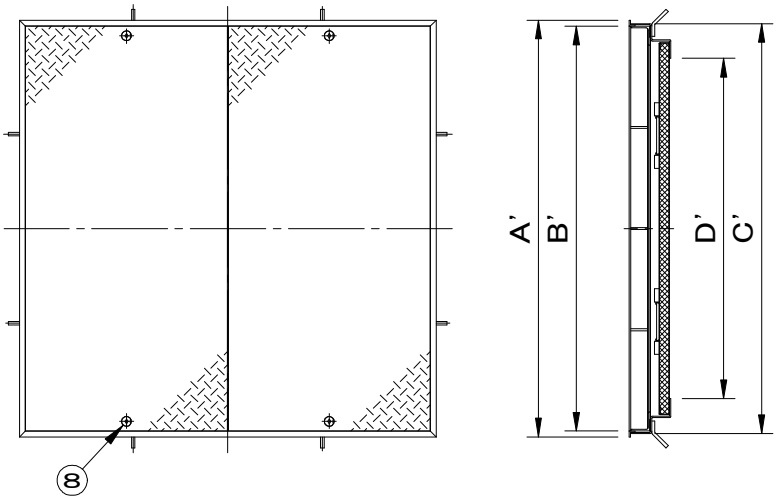

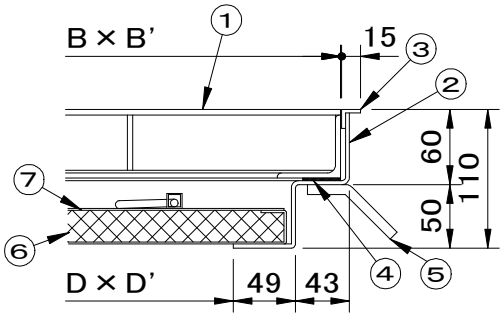

拡 大 図

※重量区分は、左から蓋１枚重量／製品合計重量を表しています。

型式	D×D'	A×A'	B×B'	C×C'	蓋枚数	重量kg	
SF-70CM-2FN	700×700	902×902	434× 870	884×884	2	26	91
SF-90CM-2FN	900×900	1102×1102	534×1070	1084×1084	2	36	126

品名	種別	型式
縞鋼板製マシンハッチ	2重蓋式 ステンレス製目地 耐火材中蓋付	SF－CM－2FN型

承認	審査	作成	縮尺	作成日	区分	図番
上西	上西	H.YAMADA		2025.04.02		A801－151

SF 福西鋳物株式会社