	件名				
	品番	部品名	材質	数量	備考
適用荷重　T－2	①	蓋	SS400	2	防錆塗装
水抜き用ソケット(20A)付	②	受枠	SEHC	1	防錆塗装
	③	中蓋	SEHC	1	防錆塗装
	④	目地	SUS304	1s	ヘアライン仕上
	⑤	パッキング	CR	1	
	⑥	ボルト・ナット	SUS304	1s	M10
	⑦	アンカー	SS400	1s	防錆塗装
	⑧	水抜き用ソケット	SUS304	2	20A
	⑨	耐火材	高温断熱ウール	1	
	⑩	保護カバー	SS400	1	防錆塗装
	⑪	中蓋把手	SUS304	1s	
	⑫	保護キャップ	EPDM	4	No.H

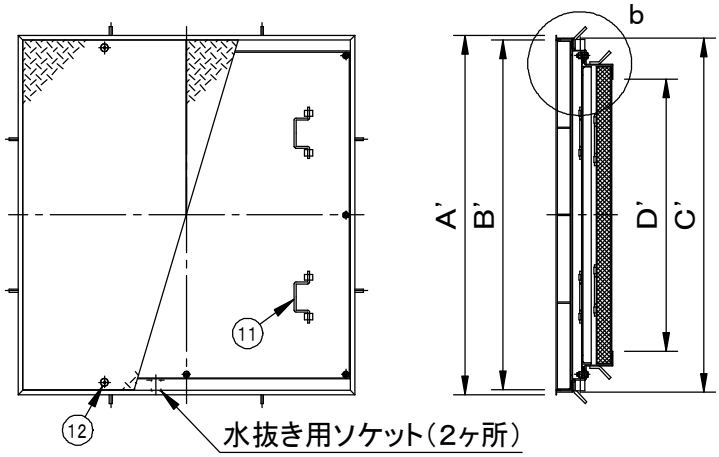

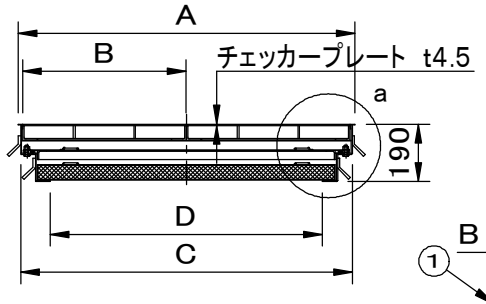

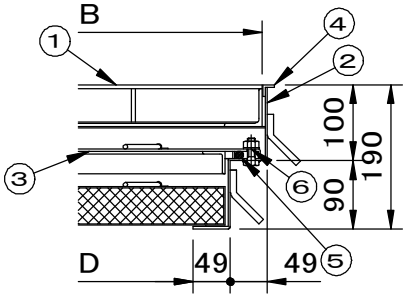

a 部拡大図

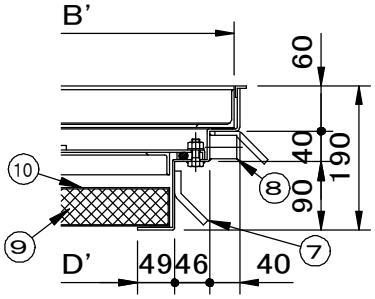

b 部拡大図

※重量区分は、左から蓋１枚重量／製品合計重量を表しています。

型　式	D×D'	A×A'	B×B'	C×C'	蓋枚数	重量kg	
SF-70CMP-2F	700×700	914× 988	440× 956	896× 970	2	28	133
SF-90CMP-2F	900×900	1114×1188	540×1156	1096×1170	2	39	185

品名	種別	型式
縞鋼板製マシンハッチ	3重蓋式　防水防臭型 ステンレス製目地　耐火材中蓋付	SF－CMP－2F型

承認	審査	作成	縮尺	作成日	区分	図番
		F.FUJINO		2021.06.18		A801－155

SF 福西鋳物株式会社