規格	公共建築設備工事標準図 電気設備工事編(R2K)準拠	件名				
		品番	部品名	材質	数量	備考
		①	蓋	FC200	1	防錆塗装
破壊荷重　20kN(≒2,040kgf)以上		②	受枠	FC200	1	防錆塗装
		③	パッキング	EPDM	1	
			鎖	SWRM	1	溶融亜鉛めっき

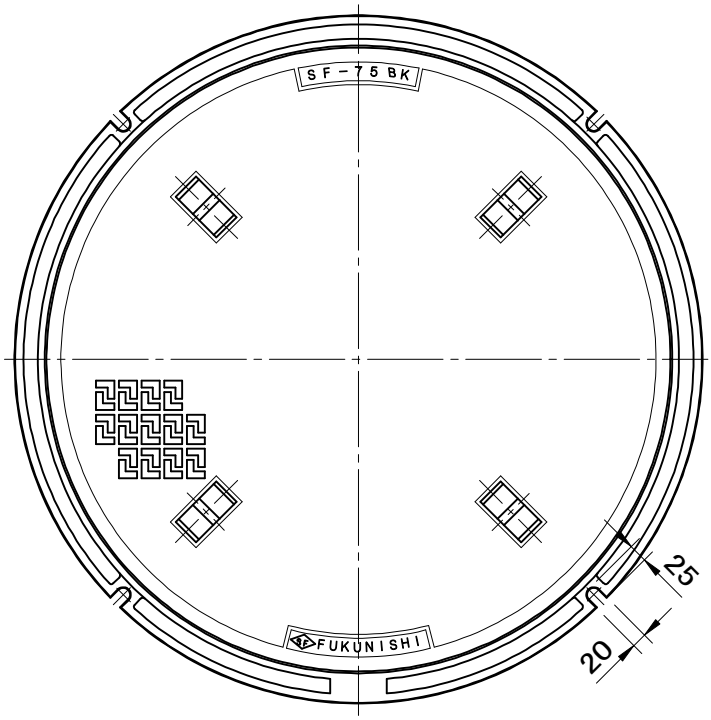

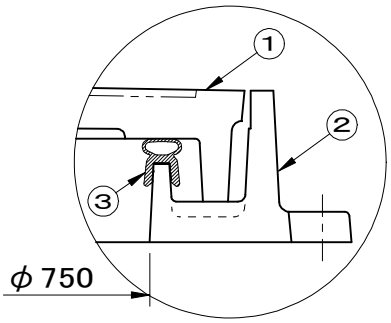

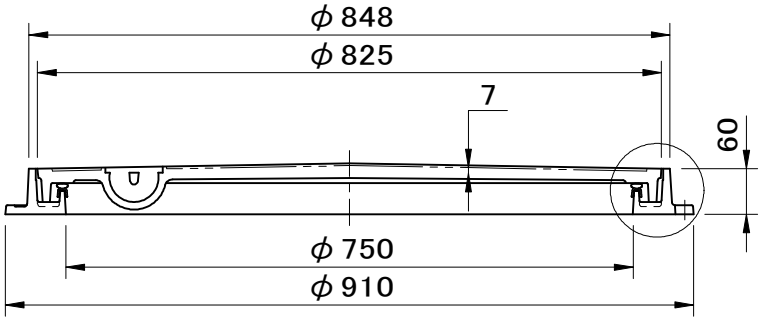

盗難防止用鎖付

品名	種別	型式
マンホールカバー	簡易防水防臭型	SF－75BKR型

承認	審査	作成	縮尺	作成日	区分	図番
上田	上田	A.TATARA		2026.02.20		B712－172

SF 福西鋳物株式会社