	件名				
破壊荷重　400kN(≒40,790kgf)以上	品番	部　品　名	材　質	数量	備　考
適用荷重　T-14	①	蓋	FCD700	1	防錆塗装
浮上防止型	②	受枠	FCD600	1	防錆塗装
	③	パッキング	EPDM	1	
	④	蝶番金具	FCD600	1	防錆塗装
	⑤	ゴム栓	EPDM	1	
	⑥	キャップ	EPDM	1	
	⑦	ピン	ｽﾃﾝﾚｽ	1	Oリング付
	⑧	浮上防止錠	FCD600	1	防錆塗装

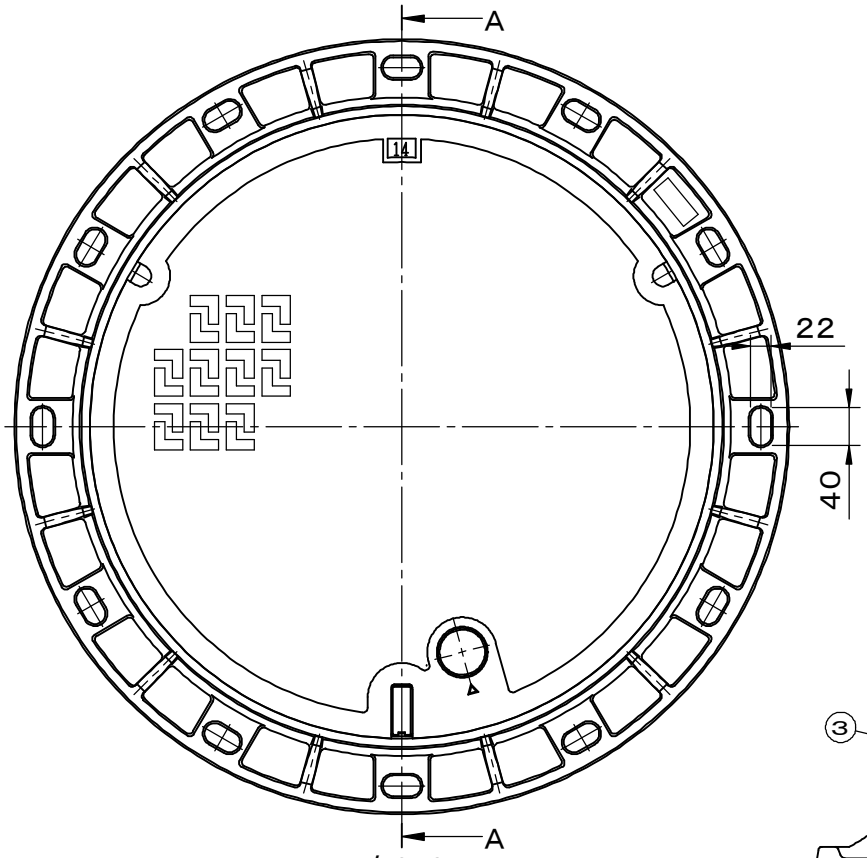

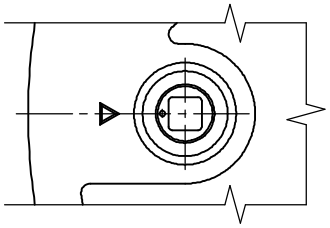

錠頭部形状

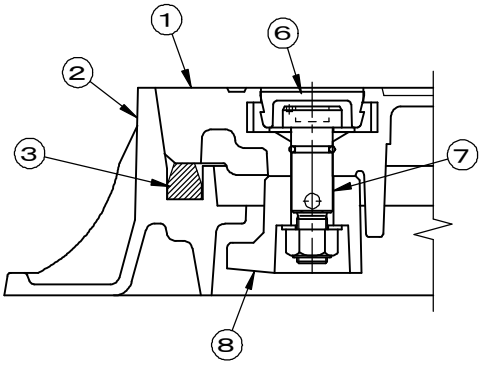

浮上防止錠部

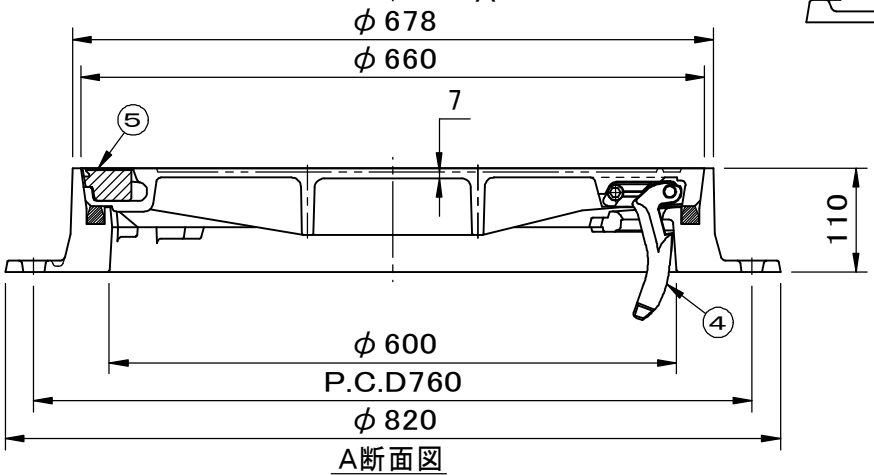

A断面図

品名	種別	型式
土木用鉄蓋	急勾配受け・旋回式・蝶番付 防水防臭型・施錠装置付	SF－60GDF14型

承認	審査	作成	縮尺	作成日	区分	図番
		H.YAMADA		2024.12.11		B724－018

SF 福西鋳物株式会社