	件名				
破壊荷重　700kN(≒71,380kgf)以上	品番	部　品　名	材　質	数量	備　考
適用荷重　T-25	①	蓋	FCD700	1	防錆塗装
	②	受枠	FCD600	1	防錆塗装
	③	パッキング	EPDM	1	
	④	キャップ	EPDM	6	
	⑤	ピン	ｽﾃﾝﾚｽ	2	Oリング付
	⑥	回転錠	FCD600	2	防錆塗装

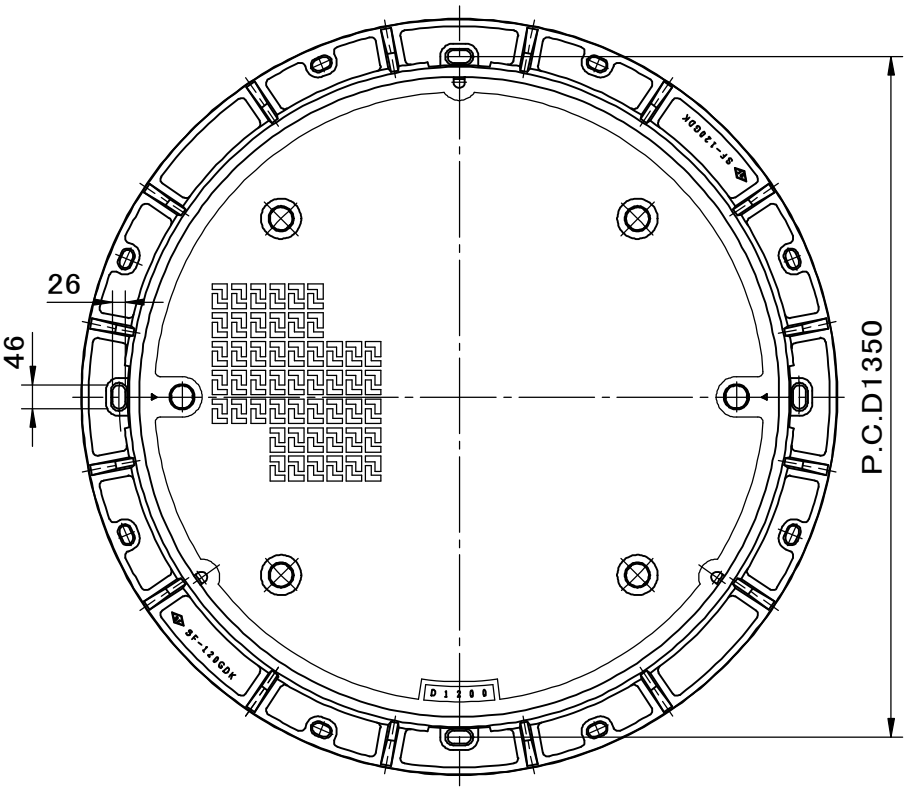

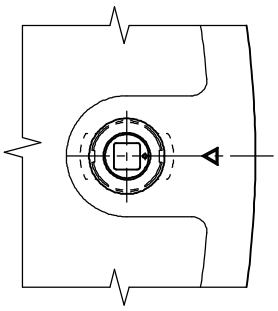

錠頭部形状

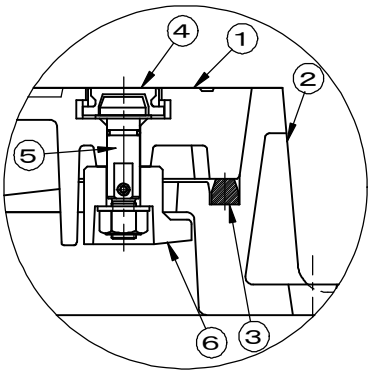

施錠部詳細図

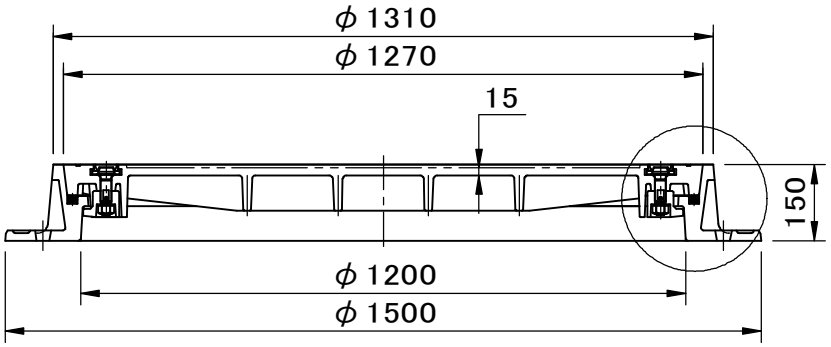

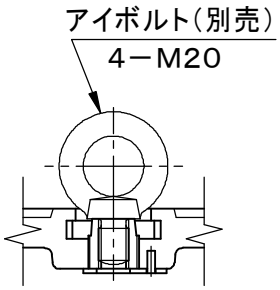

アイボルト装着図

品名	種別	型式
土木用鉄蓋　重荷重用	急勾配受け　施錠装置付 防水防臭型	SF－120GDK型

承認	審査	作成	縮尺	作成日	区分	図番
		Y.AOKI		2025.02.10		B724－189

SF 福西鋳物株式会社