	件名				
破壊荷重　700kN(≒71,380kgf)以上	品番	部　品　名	材　質	数量	備　考
適用荷重　T-25	①	親蓋	FCD700	1	防錆塗装
	②	子蓋	FCD700	1	防錆塗装
	③	受枠	FCD600	1	防錆塗装
	④	パッキング	EPDM	1	
	⑤	パッキング	EPDM	1	
	⑥	蝶番金具	FCD600	1	防錆塗装
	⑦	ゴム栓	EPDM	1	
	⑧	キャップ	EPDM	6	
	⑨	ピン	ｽﾃﾝﾚｽ	2	Oリング付
	⑩	回転錠	FCD600	2	防錆塗装

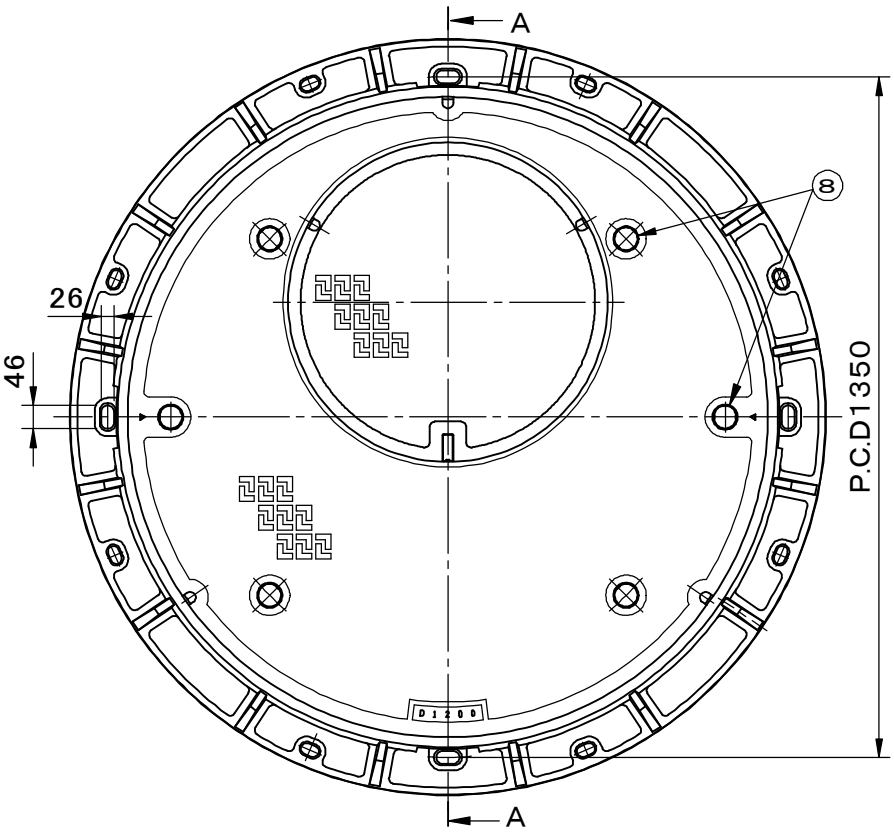

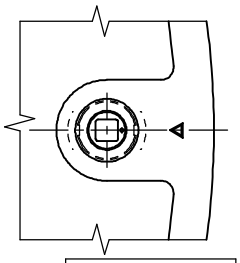

錠頭部形状

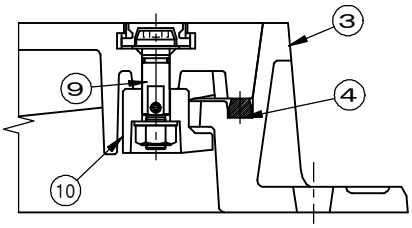

施錠部詳細図

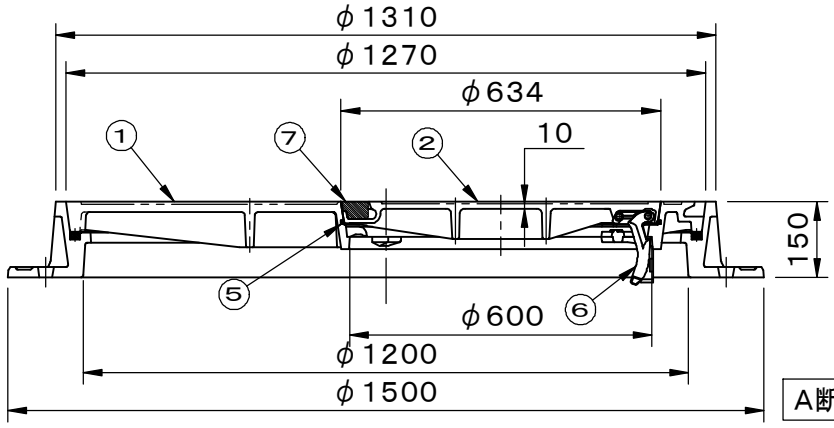

A断面図

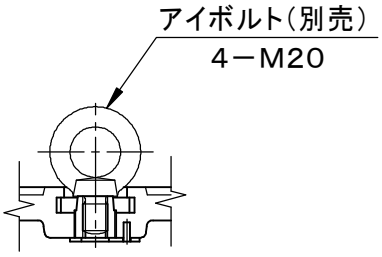

アイボルト装着図

品名	種別	型式
土木用鉄蓋　重荷重用	急勾配受け・子蓋旋回式 子蓋蝶番付・親子蓋式・簡易防水防臭型	SF－120×60NAPJP25型

承認	審査	作成	縮尺	作成日	区分	図番
		Y.AOKI		2025.02.10		B724－193

SF 福西鋳物株式会社