	件名				
破壊荷重　700kN(≒71,380kgf)以上	品番	部　品　名	材　質	数量	備　考
適用荷重　T-25	①	蓋	FCD700	1	防錆塗装
浮上防止型	②	受枠	FCD600	1	防錆塗装
	③	浮上防止金具	FCD600	1	防錆塗装
	④	蝶番金具	FCD600	1	防錆塗装
	⑤	落下防止柵	SUS304	1	

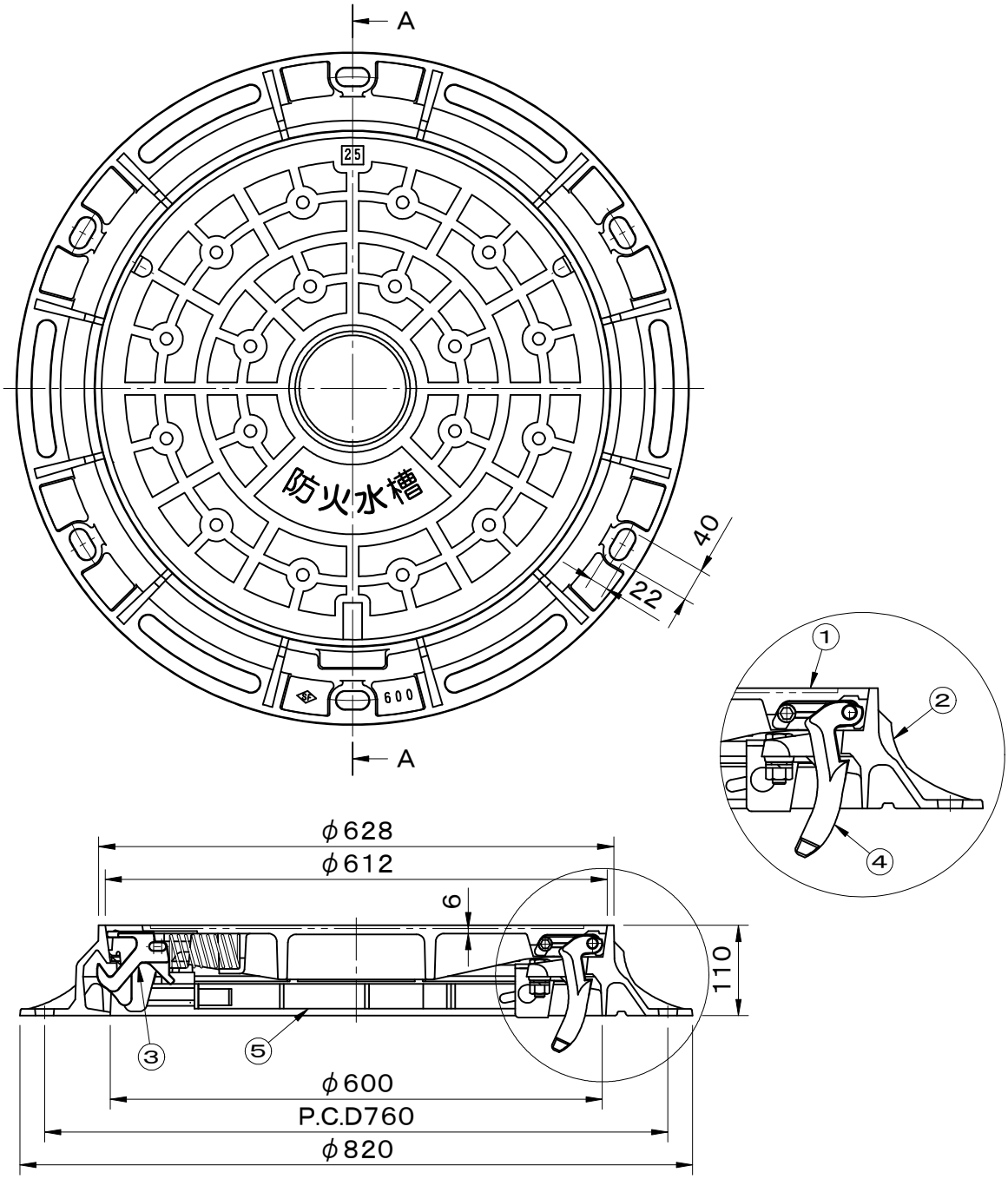

A断面図

品名	種別	型式
土木用鉄蓋　車道用	急勾配受け・旋回式・蝶番付	SF－60ENF25型

承認	審査	作成	縮尺	作成日	区分	図番
		K.OKUDA		24. 7.26		B809－015

SF 福西鋳物株式会社