	件名				
	品番	部品名	材質	数量	備考
・図中C寸法(スラブ厚)をご指定下さい。	①	本体	FC150	1	防錆塗装
・ねじ込部は管用テーパねじ(JIS B0203)	②	防水層押え	FC150	1	防錆塗装
です。	③	ストレーナー	FC150	1	防錆塗装
・用途:中継用	④	アンカー	SS400	2	防錆塗装
	⑤	ボルト・ナット	C3602	3	M8×50
	⑥	丸小ねじ	C2700W	2	M6×12
	⑦	樋固定丸小ねじ	C2700W	3	M6×12
	⑧	調整管	硬質塩ビ	1	VU

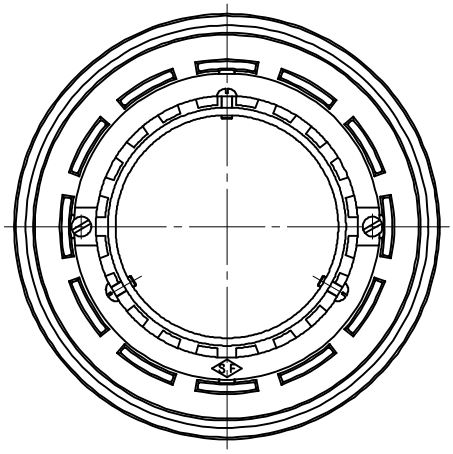

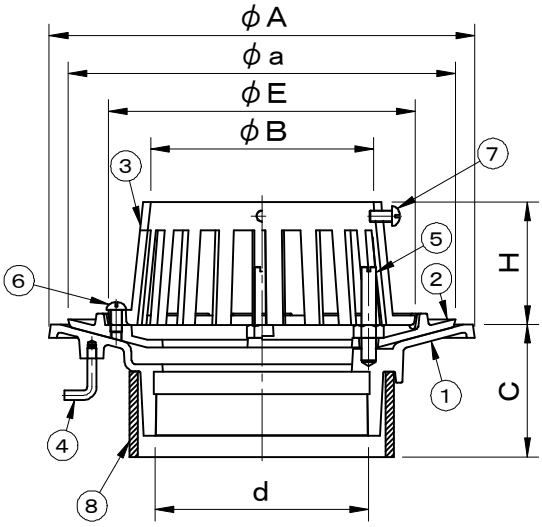

型式	d	A	a	E	B	C	H
RSGX-10050	Rc2 (59.6)	165	145	107	64	60以上	65
RSGX-10075	Rc3 (87.8)	192	172	134	93	60以上	65
RSGX-10100	Rc4 (113.0)	225	205	162	118	70以上	65
RSGX-10125	Rc5 (138.4)	242	222	184	142	70以上	65
RSGX-10150	Rc6 (163.8)	280	260	217	172	80以上	80

品名	種別	型式
鋳鉄製ルーフドレイン	アスファルト・シート・露出アスファルト防水兼用	RSGX－10000型

承認	審査	作成	縮尺	作成日	区分	図番
		A.TATARA		2024.12.16		D701－012

SF 福西鋳物株式会社