	件名				
	品番	部品名	材質	数量	備考
・図中C寸法(スラブ厚)をご指定下さい。	①	本体	FC150	1	防錆塗装
・用途:中継用	②	ストレーナー	FC150	1	防錆塗装
・接続:差込用	③	アンカー	SS400	2	防錆塗装
◎コンパクトタイプ	④	丸小ねじ	C2700W	2	M6×12
	⑤	樋固定丸小ねじ	C2700W	3	M6×12
	⑥	調整管	硬質塩ビ	1	VU

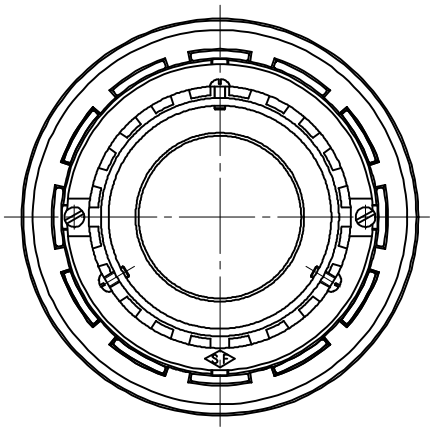

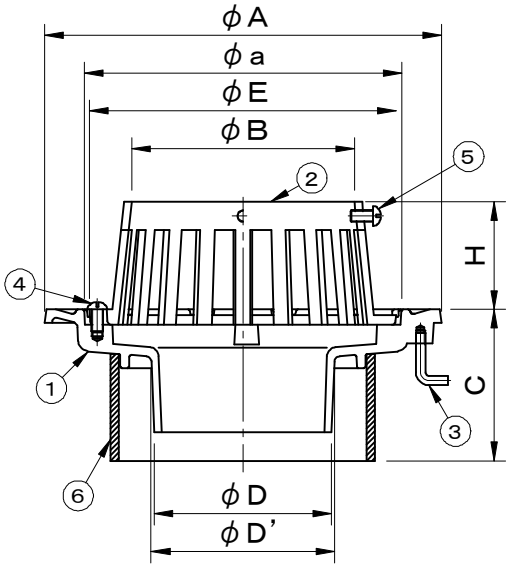

型式	D	D'	A	a	E	B	C	H
RCX-10050	45	48	150	112	107	64	80以上	57
RCX-10075	71	74	177	139	134	93	80以上	57
RCX-10100	94	97	210	168	162	118	80以上	57
RCX-10125	119	122	227	189	184	145	80以上	57
RCX-10150	139	142	265	223	217	172	80以上	72

品名	種別	型式
鋳鉄製ルーフドレイン	モルタル・塗膜防水兼用	RCX－10000型

承認	審査	作成	縮尺	作成日	区分	図番
		A.TATARA		2024.12.16		D702－008

SF 福西鋳物株式会社