件名

品番	部品名	材質	数量	備考
①	本体	FC150	1	防錆塗装
②	上部サポート	FC150	1	防錆塗装
③	樋サポート	FC150	1	防錆塗装
④	ストレーナー	FC150	1	防錆塗装
⑤	丸小ねじ	C2700W	2	M6×12
⑥	皿小ねじ	C2700W	1	M6×12
⑦	樋固定丸小ねじ	C2700W	3	M6×12
⑧	アンカー	SS400	2	防錆塗装
⑨	調整管	硬質塩ビ	1	VU

・図中C寸法(スラブ厚)をご指定下さい。
・用途：バルコニー中継用
・ねじ込部管用テーパねじ（JIS B0203）
です。

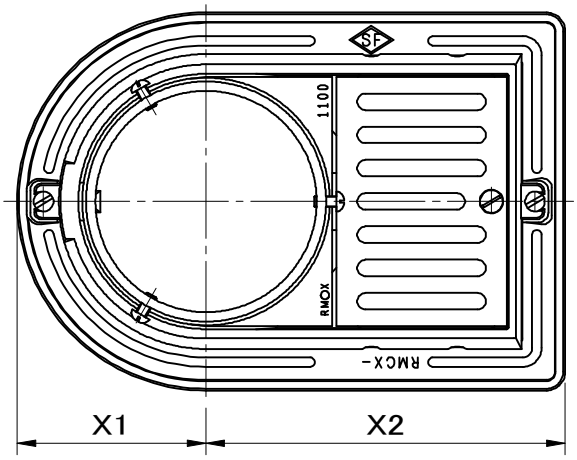

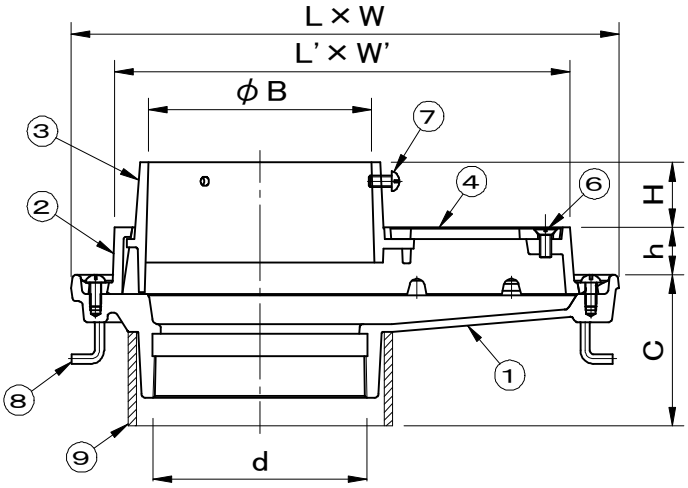

型式	d	B	L×W	L'×W'	C	h	H	X1	X2
RMGX-1075	Rc3(87.8)	94	250×160	197×116	80以上	25	35	85	165
RMGX-1100	Rc4(113.0)	118	290×200	241×145	80以上	25	35	100	190
RMGX-1125	Rc5(138.4)	145	330×230	278×174	85以上	31	39	115	215

品名	種別	型式
鋳鉄製ルーフドレイン	モルタル・塗膜防水兼用	RMGX－1000型

承認	審査	作成	縮尺	作成日	区分	図番
		A.TATARA		2024.12.17		D702－020

SF 福西鋳物株式会社