	件名				
	品番	部　品　名	材　質	数量	備　考
･ご注文の際は図中L、L1、L2寸法	①	本体	SUS304	1	
をご指定ください。	②	防水層押え	SUS304	1	
L寸法は、150以上とする。	③	丸小ねじ	SUS304	3	M6×10
L2寸法は、30以上とする。	④	連通管	SUS304	2	

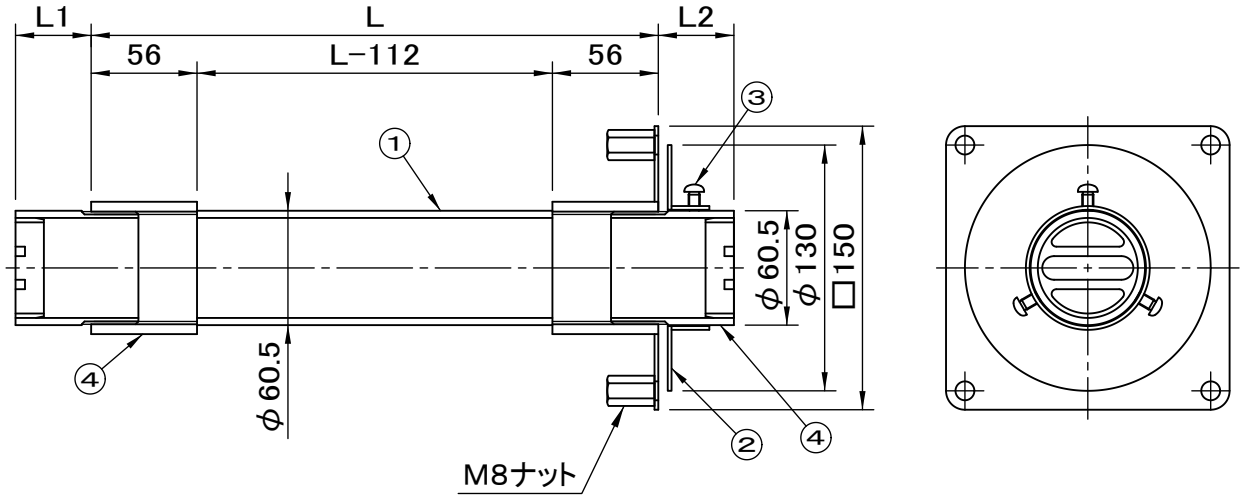

品名	種別	型式
オーバーフロー管	PC打込み用 オールステンレス鋼	PROFS−50型

承認	審査	作成	縮尺	作成日	区分	図番
		K.NAKASU		21.11.27		D704−061

SF 福西鋳物株式会社