＜参考重量＞	件名				
蓋1枚重量:40kg(充填時重量:87kg)	品番	部品名	材質	数量	備考
蓋1枚重量:21kg(充填時重量:47kg)	①	蓋	FCD500	12	防錆塗装
受枠重量:121kg	②	受枠	SS400	1s	防錆塗装
貼代:50	③	アンカー	SS400	22	防錆塗装
適用荷重:歩行用	④	専用固定金具	SS400	12	亜鉛めっき

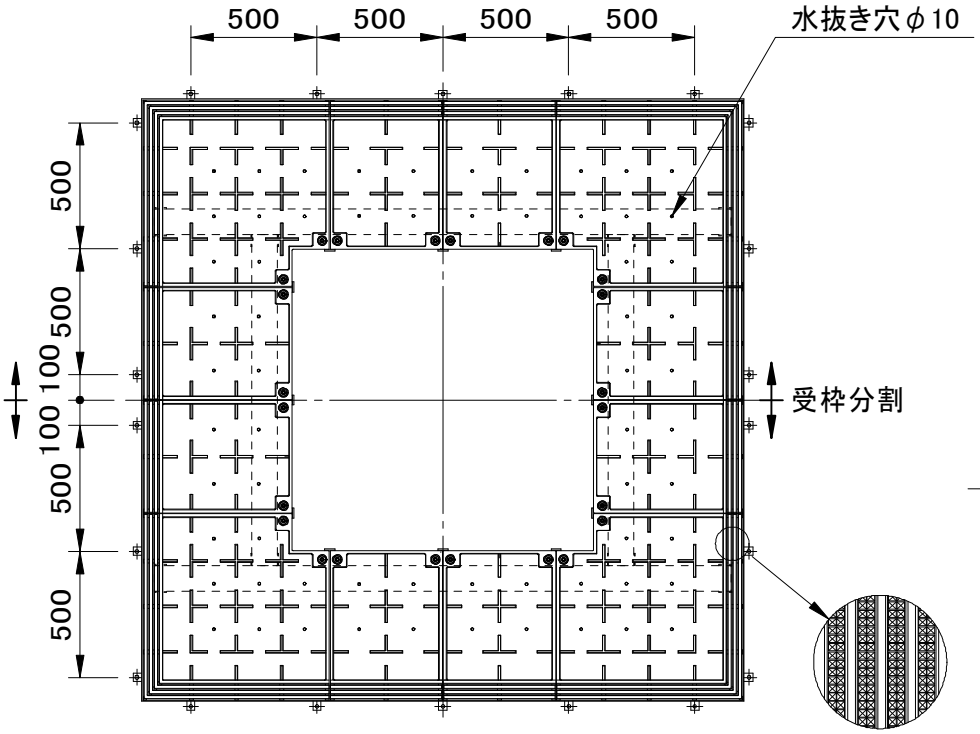

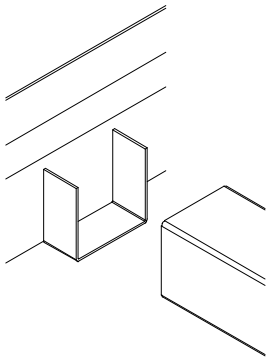

受枠補強材ジョイント部

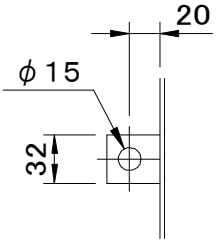

アンカー詳細図

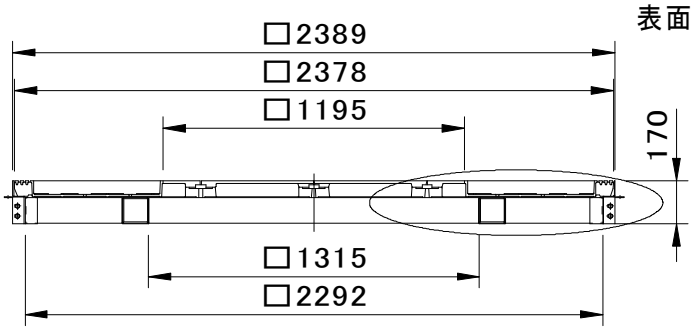

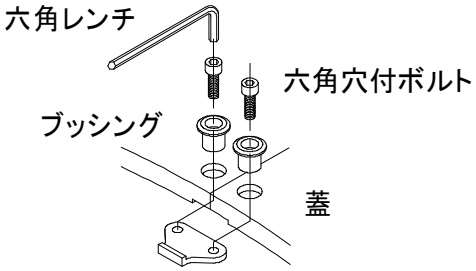

固定金具

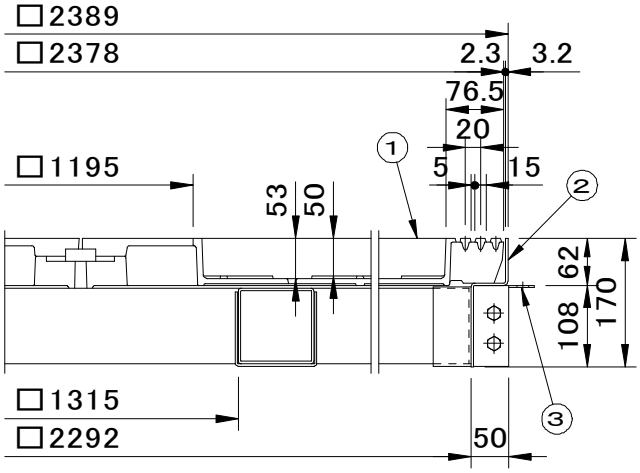

拡大図

品名	種別	型式
グリーンメイト（樹木保護蓋）	化粧用 角型 自然石・タイル用 スチール製受枠付・鋳鉄製スリット	G－7000－SK－2412型（□2389×□1195）

承認	審査	作成	縮尺	作成日	区分	図番
		Y.AOKI		2024.12.09		G701－310

SF 福西鋳物株式会社