	件名				
色:黄色/白色	品番	部品名	材質	数量	備考
黄黒2色でも製作可能です。		本体	STK400	1	焼付塗装

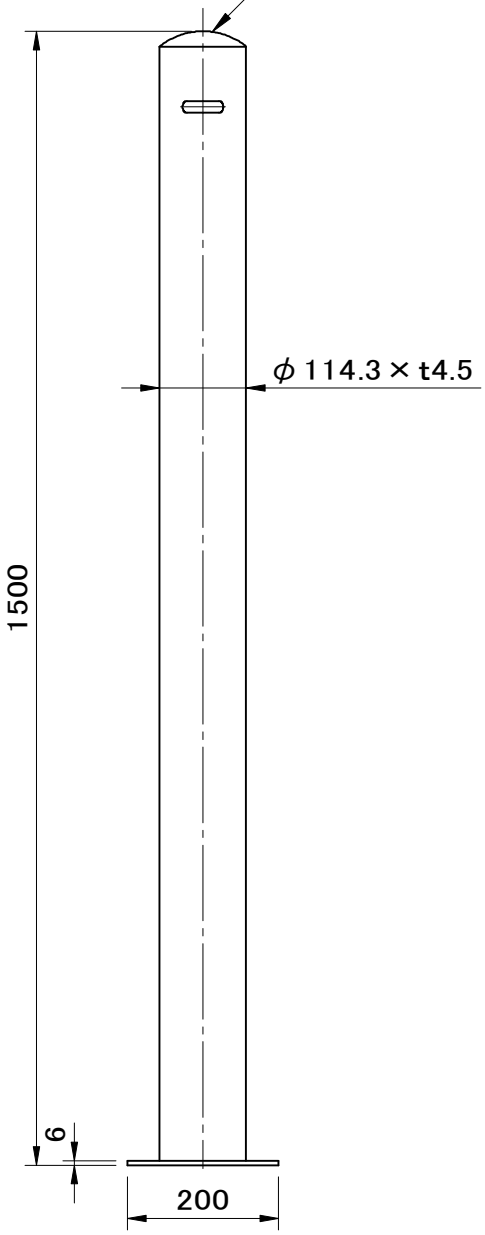

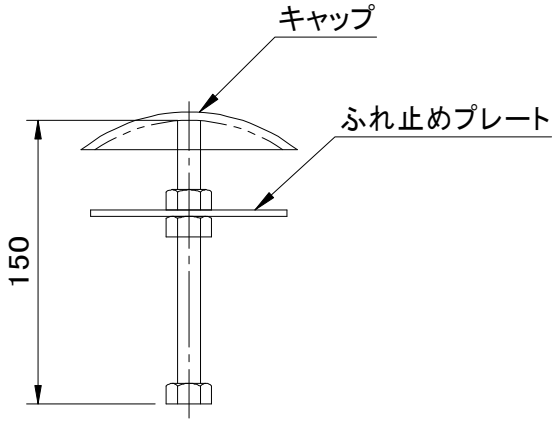

キャップ詳細図

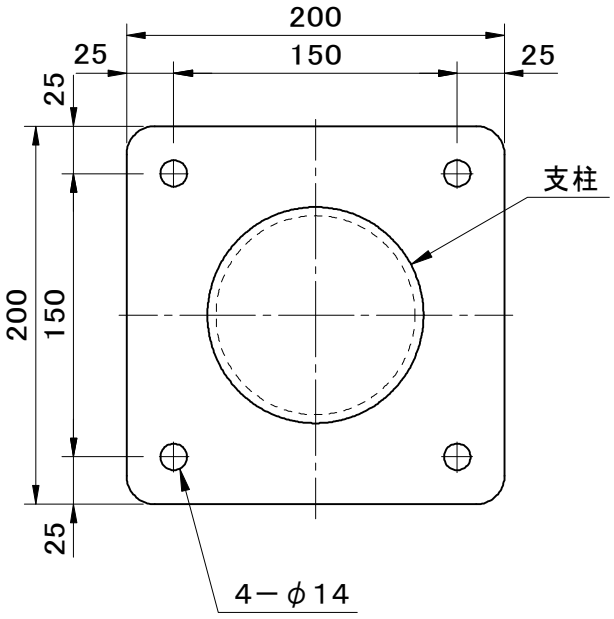

ベースプレート詳細図

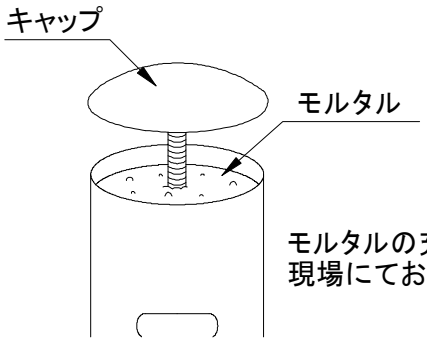

モルタルの充填は
現場にてお願い致します。

モルタル充填後

品名	種別	型式
ガードポスト（モルタル充填タイプ）	固定式・ベースプレート付	SF－FP－11C Z1500型

承認	審査	作成	縮尺	作成日	区分	図番
		A.TATARA		2024.12.04		G706－135

SF 福西鋳物株式会社