	件名				
	品番	部品名	材質	数量	備考
受枠型式:GHY－BL○○型	①	本体	SUS304	1	ローレット加工
(○○には本体高さ寸法Hが入ります。)	②	受枠	SUS304	1	
	③	ボルト・ナット	SUS304	4	M8
	④	アンカー	SPCC	1s	

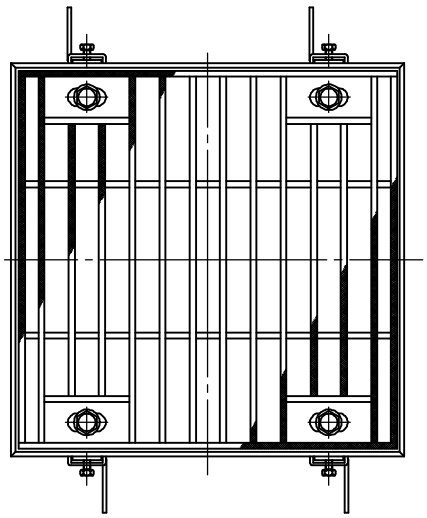

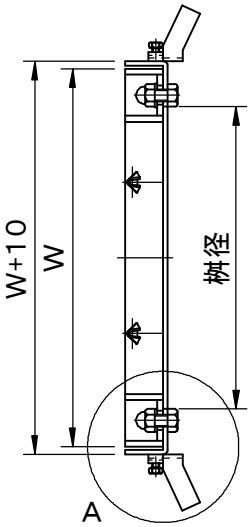

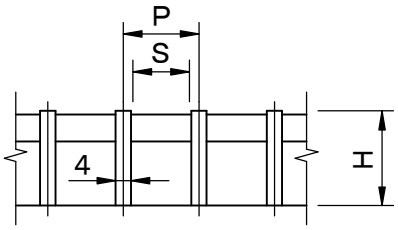

メインバー断面詳細図

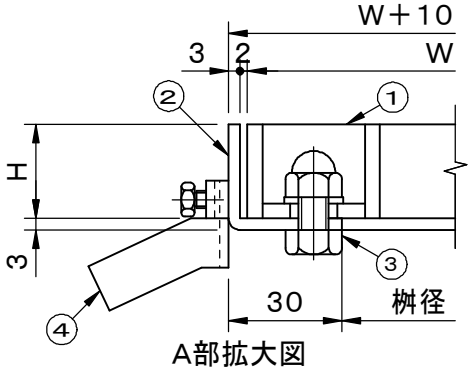

A部拡大図

型　式	W	H	P	S	T荷重
桝径300用					
GHJLNB35-1510	350	15	10	6	T- 2
GHJLNB35-1513	350	15	13	9	歩行用
GHJLNB35-1515	350	15	15	11	歩行用
GHJLNB35-1530	350	15	30	26	歩行用
GHJLNB35-2010	350	20	10	6	T- 2
GHJLNB35-2013	350	20	13	9	T- 2
GHJLNB35-2015	350	20	15	11	T- 2
GHJLNB35-2030	350	20	30	26	歩行用
GHJLNB35-2510	350	25	10	6	T-14
GHJLNB35-2513	350	25	13	9	T-14
GHJLNB35-2515	350	25	15	11	T- 6
GHJLNB35-2530	350	25	30	26	T- 6
GHJLNB35-3210	350	32	10	6	T-20
GHJLNB35-3213	350	32	13	9	T-20
GHJLNB35-3215	350	32	15	11	T-20
GHJLNB35-3230	350	32	30	26	T- 2
GHJLNB35-3810	350	38	10	6	T-20
GHJLNB35-3813	350	38	13	9	T-20
GHJLNB35-3815	350	38	15	11	T-20
GHJLNB35-3830	350	38	30	26	T-14
GHJLNB35-5010	350	50	10	6	T-20
GHJLNB35-5013	350	50	13	9	T-20
GHJLNB35-5015	350	50	15	11	T-20
GHJLNB35-5030	350	50	30	26	T-20

型　式	W	H	P	S	T荷重
桝径350用					
GHJLNB40-1510	400	15	10	6	歩行用
GHJLNB40-1513	400	15	13	9	歩行用
GHJLNB40-1515	400	15	15	11	歩行用
GHJLNB40-1530	400	15	30	26	歩行用
GHJLNB40-2010	400	20	10	6	T- 2
GHJLNB40-2013	400	20	13	9	T- 2
GHJLNB40-2015	400	20	15	11	T- 2
GHJLNB40-2030	400	20	30	26	歩行用
GHJLNB40-2510	400	25	10	6	T-14
GHJLNB40-2513	400	25	13	9	T- 2
GHJLNB40-2515	400	25	15	11	T- 2
GHJLNB40-2530	400	25	30	26	歩行用
GHJLNB40-3210	400	32	10	6	T-20
GHJLNB40-3213	400	32	13	9	T-14
GHJLNB40-3215	400	32	15	11	T-14
GHJLNB40-3230	400	32	30	26	T- 2
GHJLNB40-3810	400	38	10	6	T-20
GHJLNB40-3813	400	38	13	9	T-20
GHJLNB40-3815	400	38	15	11	T-20
GHJLNB40-3830	400	38	30	26	T- 2
GHJLNB40-5010	400	50	10	6	T-20
GHJLNB40-5013	400	50	13	9	T-20
GHJLNB40-5015	400	50	15	11	T-20
GHJLNB40-5030	400	50	30	26	T-20

品名	種別	型式
ステンレス製グレーチング	集水桝用　ボルト固定式 ローレットタイプ	GHJLNB型

承認	審査	作成	縮尺	作成日	区分	図番
		Y.NAKAMINAMI		2021.03.26		H708－039

SF 福西鋳物株式会社