	件名				
	品番	部品名	材質	数量	備考
受枠型式:GHY－BL○○型	①	本体	SUS304	1	ローレット加工
(○○には本体高さ寸法Hが入ります。)	②	受枠	SUS304	1	
	③	ボルト・ナット	SUS304	4	M8
	④	アンカー	SPCC	1s	

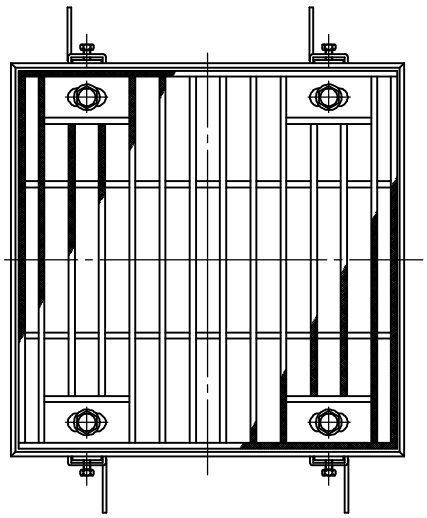

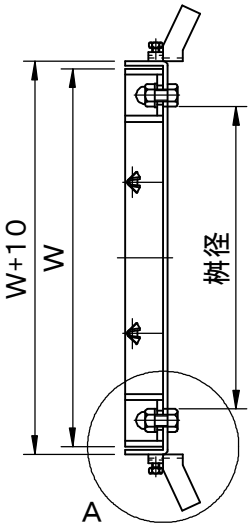

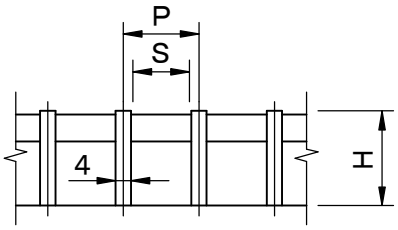

メインバー断面詳細図

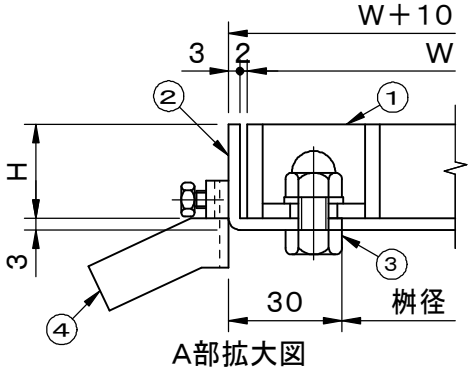

A部拡大図

型　式	W	H	P	S	T荷重
桝径500用					
GHJLNB55-1510	550	15	10	6	歩行用
GHJLNB55-1513	550	15	13	9	歩行用
GHJLNB55-1515	550	15	15	11	歩行用
GHJLNB55-1530	550	15	30	26	歩行用
GHJLNB55-2010	550	20	10	6	歩行用
GHJLNB55-2013	550	20	13	9	歩行用
GHJLNB55-2015	550	20	15	11	歩行用
GHJLNB55-2030	550	20	30	26	歩行用
GHJLNB55-2510	550	25	10	6	T- 2
GHJLNB55-2513	550	25	13	9	T- 2
GHJLNB55-2515	550	25	15	11	T- 2
GHJLNB55-2530	550	25	30	26	歩行用
GHJLNB55-3210	550	32	10	6	T-14
GHJLNB55-3213	550	32	13	9	T- 2
GHJLNB55-3215	550	32	15	11	T- 2
GHJLNB55-3230	550	32	30	26	歩行用
GHJLNB55-3810	550	38	10	6	T-20
GHJLNB55-3813	550	38	13	9	T-14
GHJLNB55-3815	550	38	15	11	T-14
GHJLNB55-3830	550	38	30	26	T- 2
GHJLNB55-5010	550	50	10	6	T-20
GHJLNB55-5013	550	50	13	9	T-20
GHJLNB55-5015	550	50	15	11	T-20
GHJLNB55-5030	550	50	30	26	T- 6

型　式	W	H	P	S	T荷重
桝径600用					
GHJLNB65-1510	650	15	10	6	歩行用
GHJLNB65-1513	650	15	13	9	歩行用
GHJLNB65-1515	650	15	15	11	歩行用
GHJLNB65-1530	650	15	30	26	歩行用
GHJLNB65-2010	650	20	10	6	歩行用
GHJLNB65-2013	650	20	13	9	歩行用
GHJLNB65-2015	650	20	15	11	歩行用
GHJLNB65-2030	650	20	30	26	歩行用
GHJLNB65-2510	650	25	10	6	T- 2
GHJLNB65-2513	650	25	13	9	歩行用
GHJLNB65-2515	650	25	15	11	歩行用
GHJLNB65-2530	650	25	30	26	歩行用
GHJLNB65-3210	650	32	10	6	T- 6
GHJLNB65-3213	650	32	13	9	T- 2
GHJLNB65-3215	650	32	15	11	T- 2
GHJLNB65-3230	650	32	30	26	歩行用
GHJLNB65-3810	650	38	10	6	T-14
GHJLNB65-3813	650	38	13	9	T- 6
GHJLNB65-3815	650	38	15	11	T- 2
GHJLNB65-3830	650	38	30	26	歩行用
GHJLNB65-5010	650	50	10	6	T-20
GHJLNB65-5013	650	50	13	9	T-20
GHJLNB65-5015	650	50	15	11	T-20
GHJLNB65-5030	650	50	30	26	T- 2

品名	種別	型式
ステンレス製グレーチング	集水桝用　ボルト固定式 ローレットタイプ	GHJLNB型

承認	審査	作成	縮尺	作成日	区分	図番
		Y.NAKAMINAMI		2021.03.26		H708－041

SF 福西鋳物株式会社