	件名				
適用荷重　T－2	品番	部　品　名	材　質	数量	備　考
グレーチング上面は、すべり止めローレット	①	蓋	SUS304	1	
加工付です。	②	グレーチング	SUS304	2	ローレット加工
貼代　74	③	受枠	SUS304	1	
	④	締付ボルト	SUS304	2	M6×40
	⑤	締付金具	SUS304	2	
	⑥	アンカー	SUS304	4	

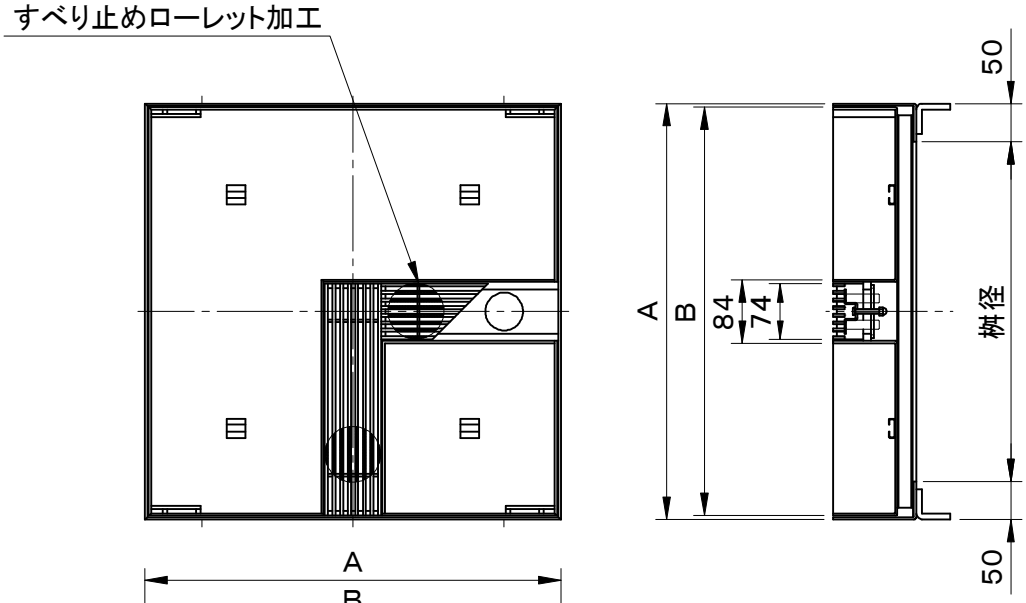

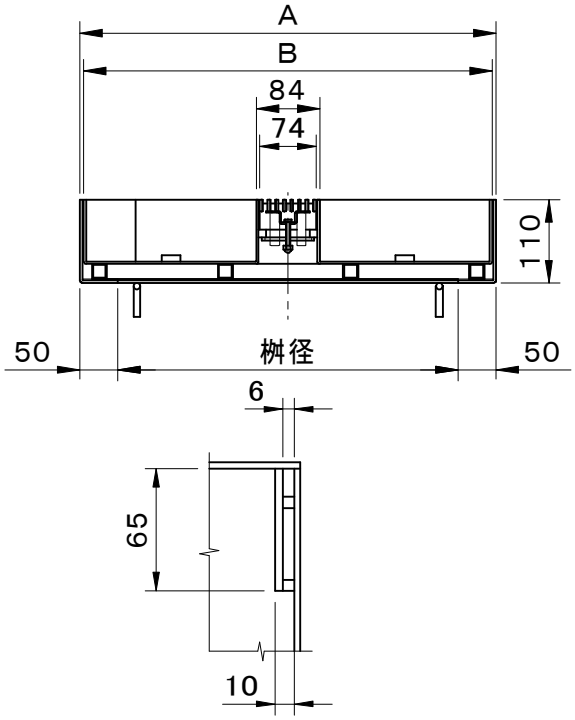

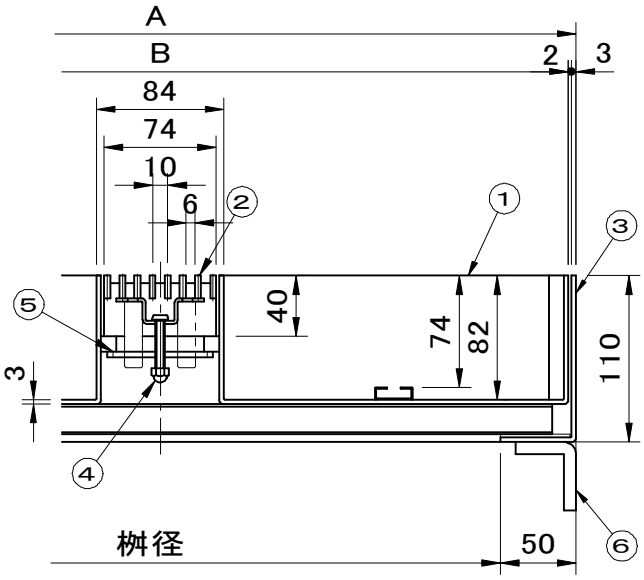

断面拡大図

把手穴部平面寸法

型　式	適用桝径	A	B
G10-30GPB-CC	300	400	390
G10-45GPB-CC	450	550	540
G10-60GPB-CC	600	700	690

品名	種別	型式
ライナー側溝ふた	集水桝用化粧蓋・ステンレス製受枠	G10－GPB－CC型

承認	審査	作成	縮尺	作成日	区分	図番
		A.TATARA		2021.03.11		H708－050

SF 福西鋳物株式会社