	件名				
適用荷重　T－14	品番	部　品　名	材　質	数量	備　考
グレーチング上面は、すべり止め凸凹模様	①	グレーチング	SS400	1	溶融亜鉛めっき
付です。	②	受枠	SS400	1s	溶融亜鉛めっき
	③	締付ボルト	SUS304	2	M6×30
	④	締付金具	SUS304	2	

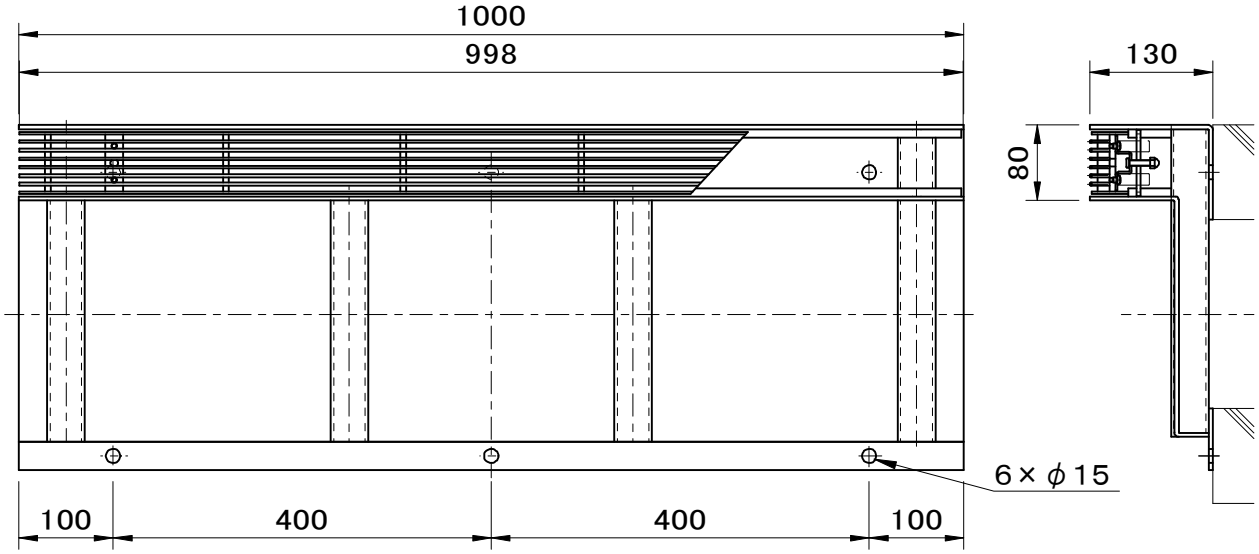

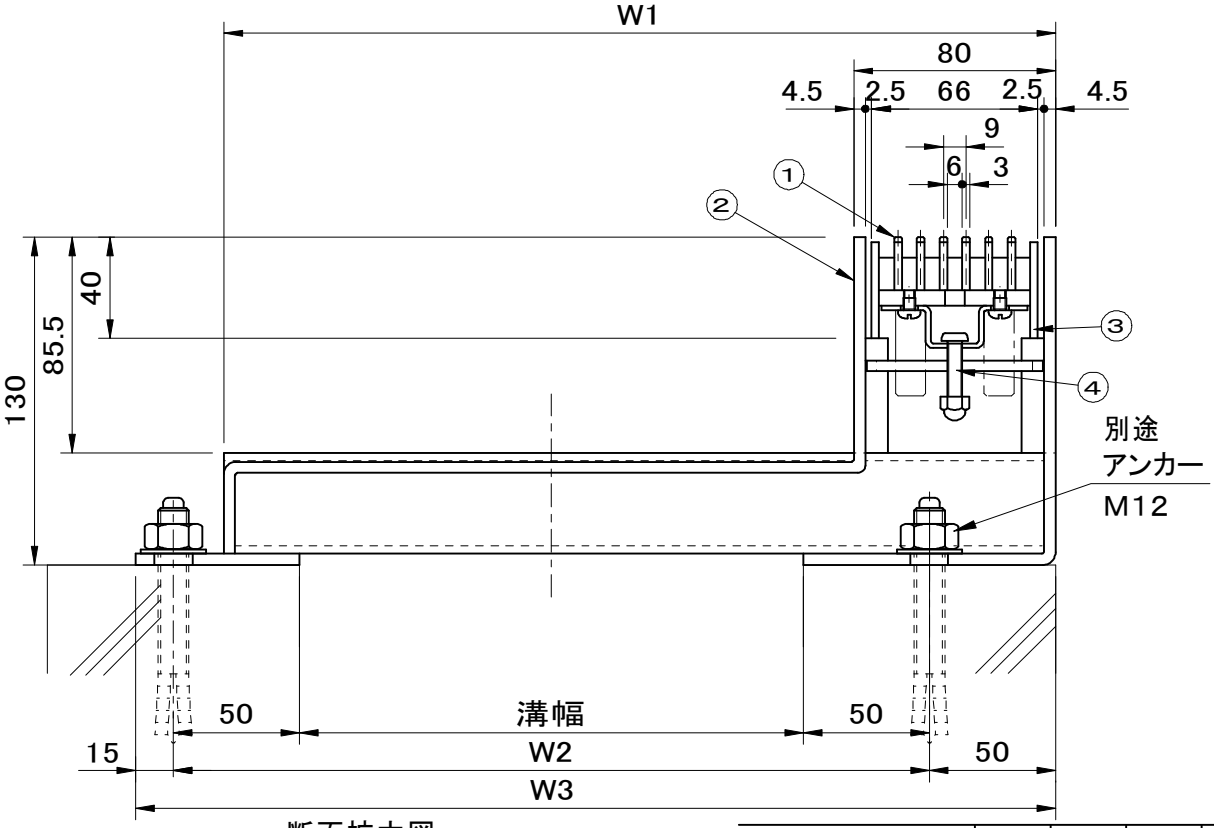

断面拡大図

型　式	溝幅	W1	W2	W3
Z09-15ZGC-T	150	280	250	315
Z09-20ZGC-T	200	330	300	365
Z09-25ZGC-T	250	380	350	415
Z09-30ZGC-T	300	430	400	465

品名	種別	型式
ライナー側溝ふた	スチール製受枠	Z09－ZGC－T型

承認	審査	作成	縮尺	作成日	区分	図番
		H.YAMADA		2021.03.18		H709－176

SF 福西鋳物株式会社