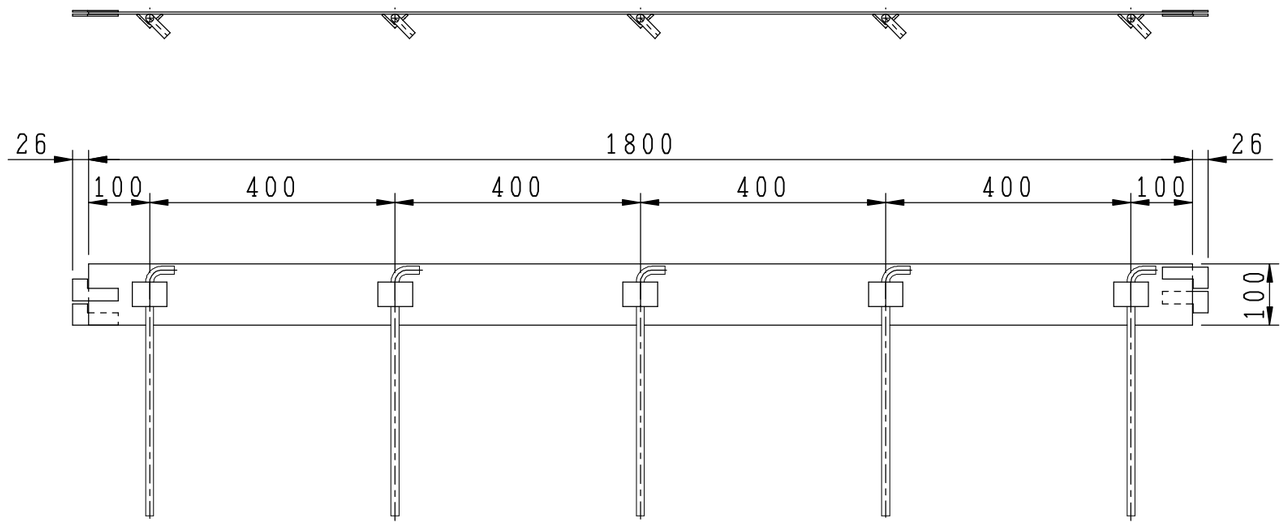

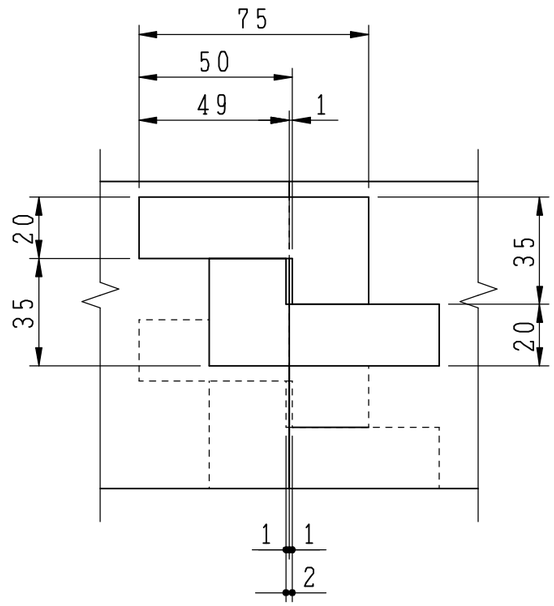

連結ジョイント部分

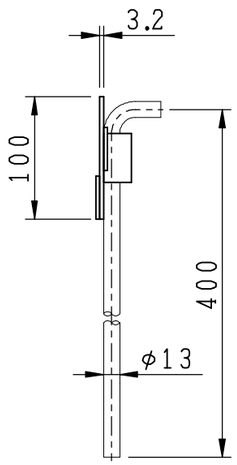

A矢視図

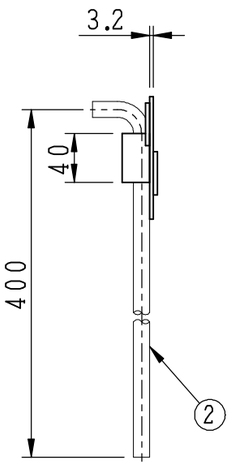

B矢視図

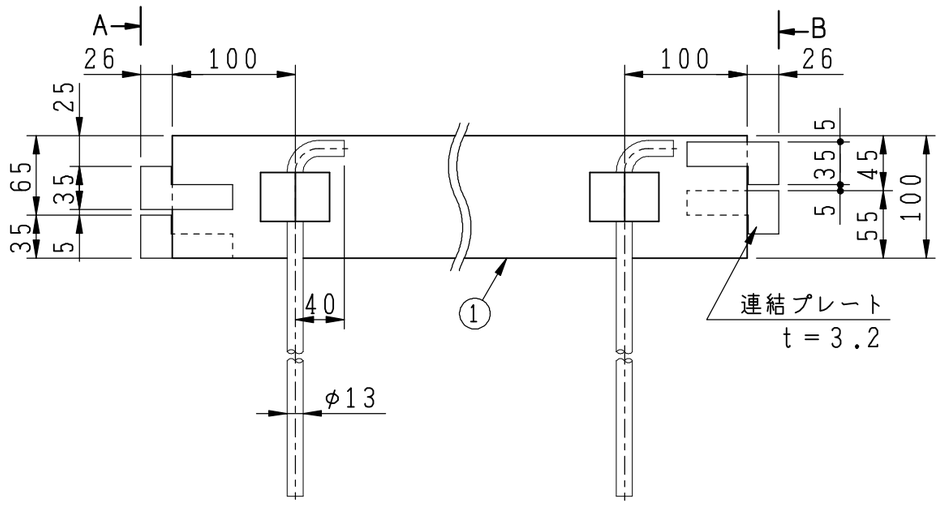

重量（SET）：5.0kg

品番	部品名	材質	個数	備考
2	アンカー	スチール	5	溶融亜鉛めっき
1	本体	SS400	1	溶融亜鉛めっき

御承認　　殿

品名　スチール製舗装見切り材

種別　H＝100　連結部ジョイントタイプ

型式　LIN－A－J型

作成日　2024年12月05日　　図番　E11－0099

承認	審査	作成	縮尺
		A.TATARA	1：10 1：5 1：2

福西鋳物株式会社
FUKUNISHI FOUNDRY CO.,LTD.